Je mesure la taille de mon jonc

Si vous possédez déjà un jonc rigide fermé, et si votre nouveau jonc sera porté au même poignet, vous pouvez imprimer ce guide pour déterminer simplement la taille à commander !

Lors de l'impression, veillez bien à ce que votre imprimante ne réalise aucune mise à l'échelle.

1

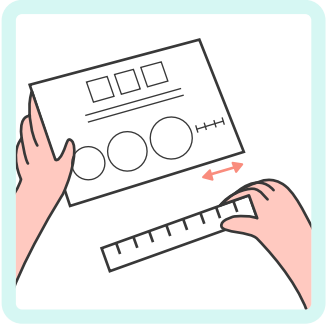

J'imprime ce document et je vérifie qu'il est à la bonne échelle en mesurant le repère situé en bas de page : sa longueur doit être de 50 mm exactement.

2

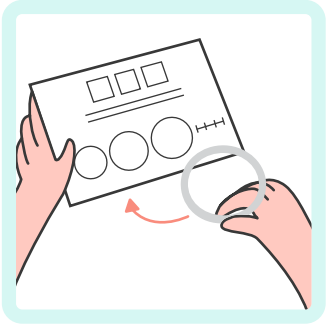

Je positionne successivement mon bracelet jonc sur les différents cercles du guide.

3

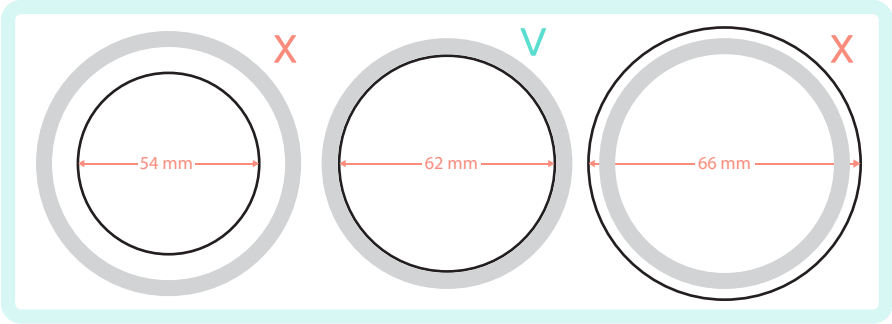

Taille trop petite | Taille idéale | Taille trop grande

Lorsque le tour **intérieur** de mon bracelet s'adapte avec précision à l'un des cercles, j'ai trouvé ma taille de jonc !

TAILLE DE JONC

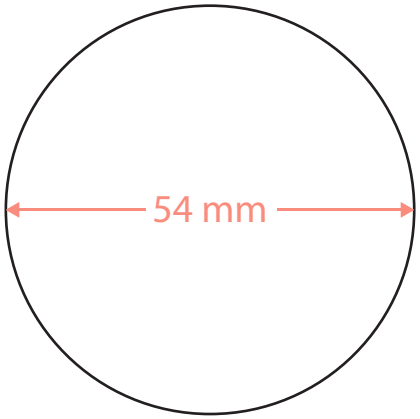

JONC 54

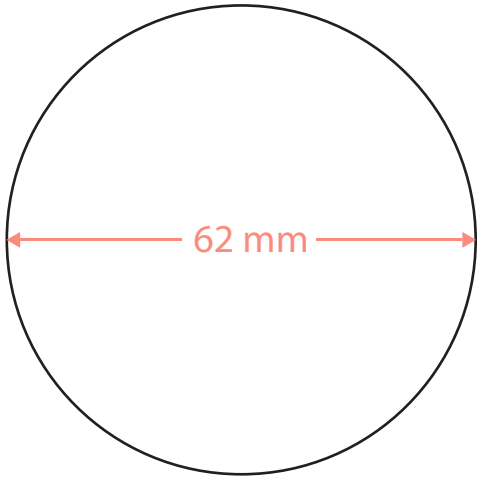

JONC 62

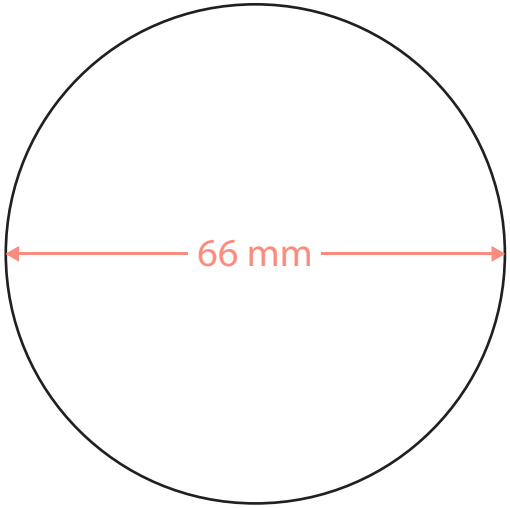

JONC 66

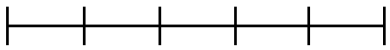

50 mm

Happy Bulle
Gravez votre histoire